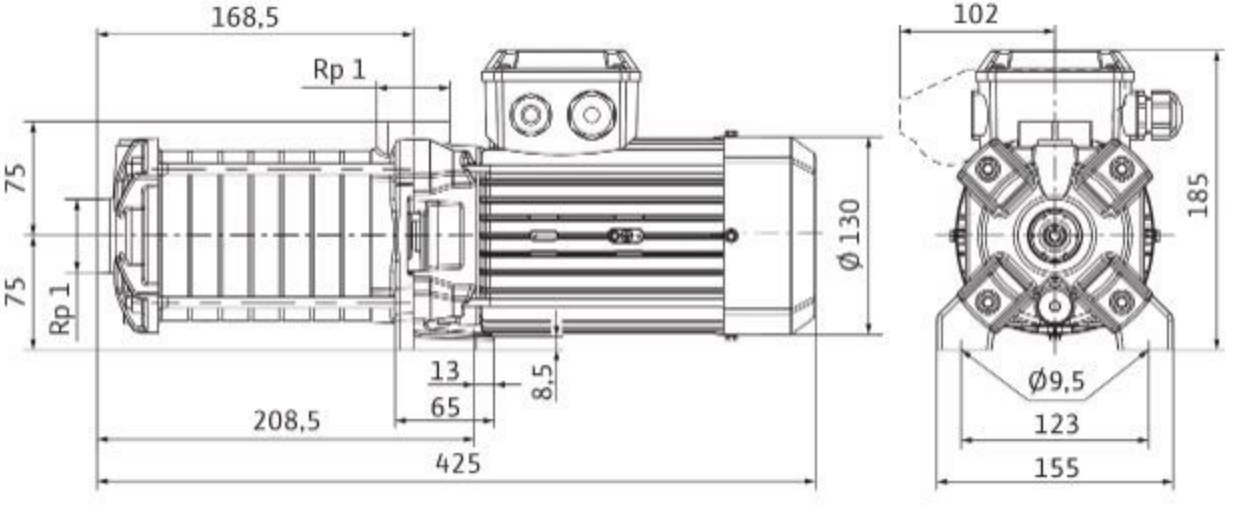
168,5
Rp 1
75
75
Rp 1
Ø 130
13
8,5
65
208,5
425
102
185
Ø9,5
123
155